図番 C-45995 △3

図面ヲ実測シテ加工シナイコト

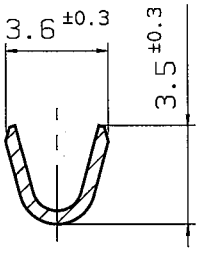

B−B（拡大図）

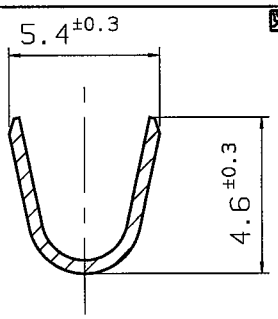

C−C（拡大図）

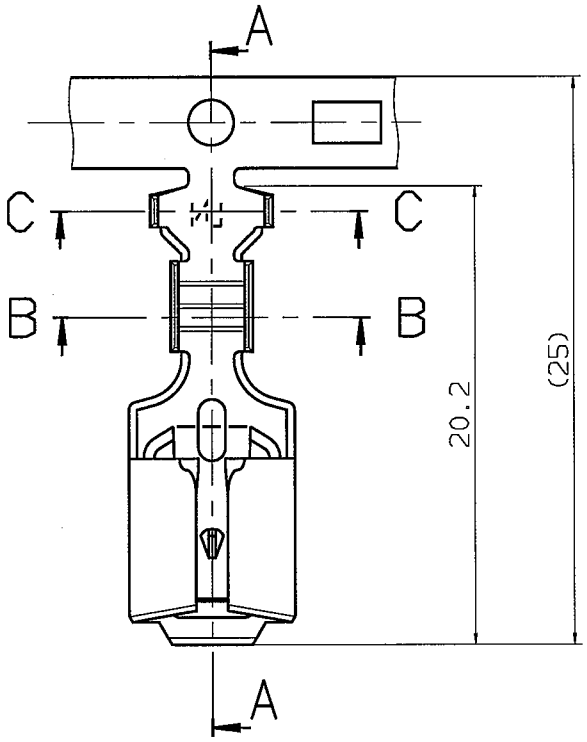

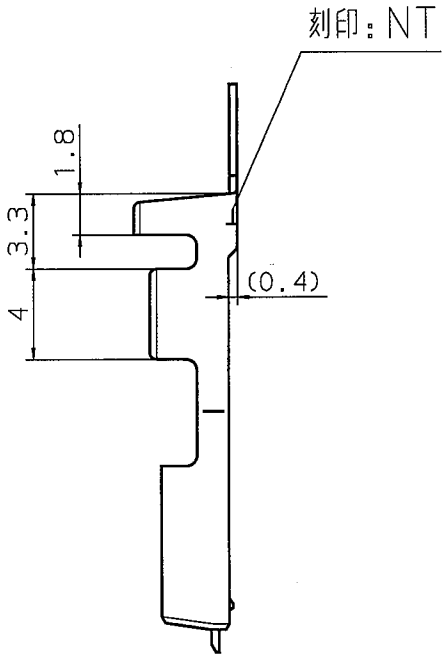

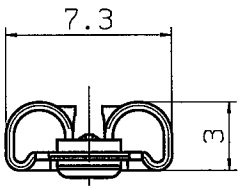

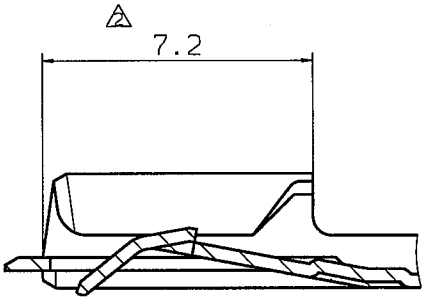

A−A（拡大図）

符号	変更記事	担当	承認
△3	適合電線被覆範囲ヲ変更。 '02.8.1	M.O	
△2	7.3ヲ7.2ニ変更。 '89.9.26	T.A	A.S
△1	ワイヤサイズ変更。 '89.3.23	T.A	A.S
0	新設		

プレス加工普通寸法差（並）
15以下±0.2　30ヲ超エ 50以下±0.5
15ヲ超エ30以下±0.3　50ヲ超エ100以下±0.5

第3角図法　単位 mm

承認		
承認		'02.8.1
検図	T.Kaneko	'02.8.1
設計	T.KANEKO	'02.8.1
製図	M.OKADA	'02.8.1

日本端子株式会社

材料	C2600R-EH t0.35
熱処理	
表面処理	錫メッキ付材
適合電線	芯線 0.51~1.32mm² (AWG#20~16)
範△囲	被覆外径 φ2.1~3.5 △3
形式・名称	63シリーズ ファームロック リセプタクル
製品番号	17902-M2
図番	C-45995 △3